

BRETON

MESA

LOMBOK







MESA

LOMBOK

BRETON

MESA COM ANEL INFERIOR / ALUMÍNIO RIPADO

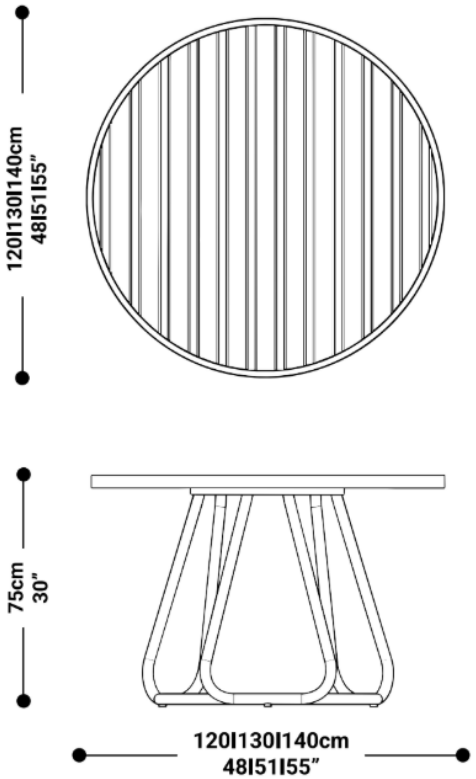

MESA COM ANEL SUPERIOR / ALUMÍNIO RIPADO

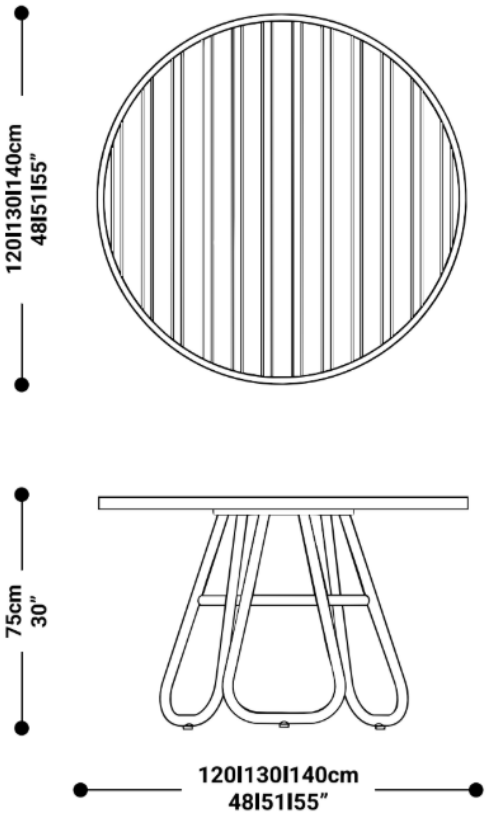

MESA

LOMBOK

BRETON

MESA COM ANEL INFERIOR / PEDRA SINTERIZADA

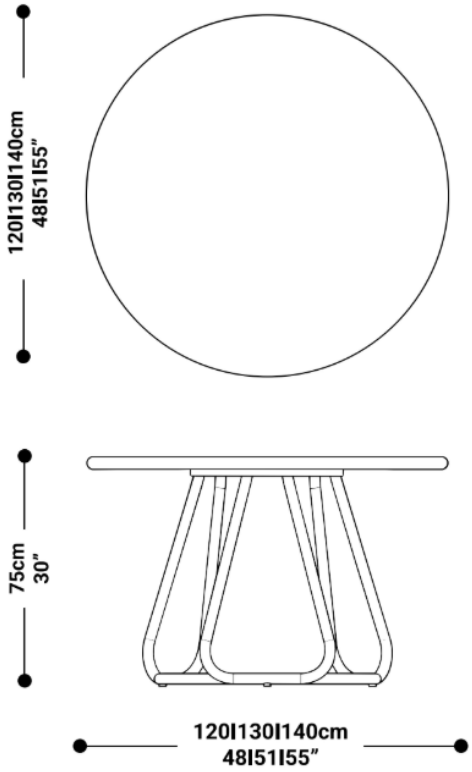

MESA COM ANEL SUPERIOR / PEDRA SINTERIZADA

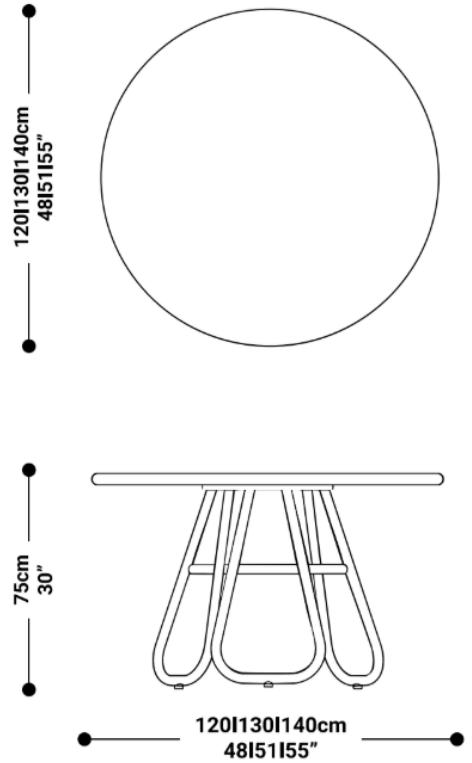

MESA

LOMBOK

BRETON

MESA COM ANEL INFERIOR / MADEIRA RIPADO

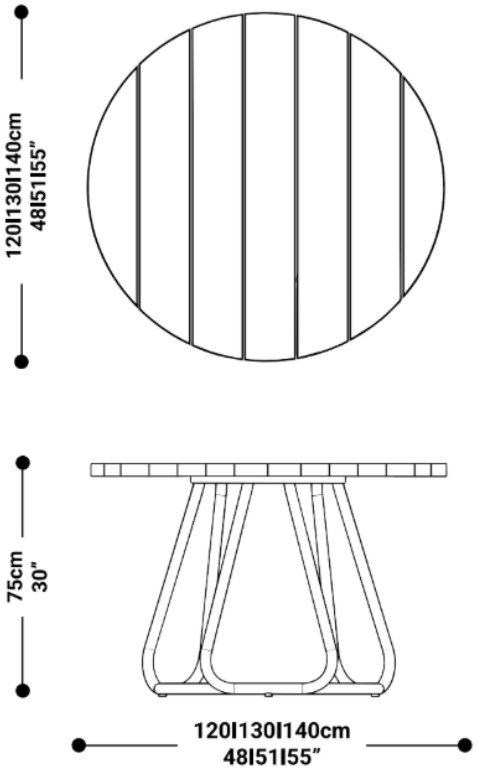

MESA COM ANEL SUPERIOR / MADEIRA RIPADO

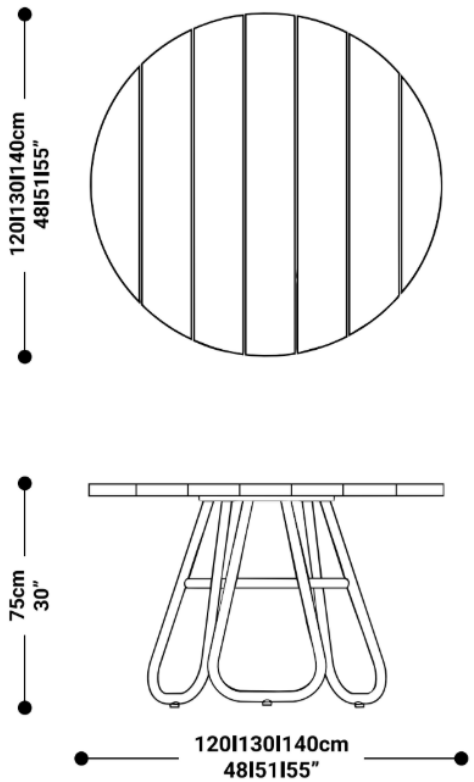

MESA

LOMBOK

BRETON

Diferenciais:

- Podem ser escolhidos acabamentos diferentes para o produto, com a opção de anel de suporte superior ou inferior.



MESA

LOMBOK

BRETON

Mesa de jantar. Estrutura em alumínio. Medidas especiais disponíveis.

Medidas podem apresentar leves variações. Nos reservamos o direito de efetuar essas alterações sem consulta prévia.

Mesa de jantar. Aluminum structure. Custom sizes available.

Measures may vary slightly. We reserve the right to make changes without prior consultation.

Comedor. Estructura de aluminio. Tamaño personalizable disponible.

Las medidas pueden presentar ligeras variaciones. Nos reservamos el derecho de efectuar estas alteraciones sin consulta previa.

MESA

LOMBOK

BRETON